Ahtech

MEDIDOR ULTRASÓNICO

U-WR

Formar el Futuro Para el Suministro del Agua

www.ahtech.com.mx

Ahtech

¿QUÉ ES?

U-WR es un medidor de agua ultrasónico residencial con tecnología de punta. Resuelve los problemas que los medidores mecánicos de agua encontraron en el pasado.

¿POR QUÉ?

Sin partes móviles, U-WR gana una medición precisa y una precisión de por vida. Su tecnología detecta el flujo más bajo y ofrece a los clientes la mejor solución para el agua sin ingresos. Las comunicaciones múltiples hacen que U-WR se convierta en una información inteligente, que está lista para asumir los desafíos de la futura red de medición de agua.

RENDIMIENTO

Con un rendimiento extraordinario de medición, U-WR representa la actual tecnología avanzada del medidor de agua ultrasónico. U-WR es para permitir a nuestros clientes acelerar sus negocios, con mayor exactitud, amplia gama dinámica y fácil instalación.

RENDIMIENTO EXCEPCIONAL

-R250/R400
-U0/D0
-Caudal más bajo: 2 L/H
-Instalación vertical y horizontal
-Sin medición de Aire
No requiere de Mantenimiento
No hay partes Móviles

COMUNICACIÓN INALÁMBRICA

El medidor está construido con un módulo de comunicación de 2 vías, radio de baja potencia avanzada, y Mbus/Lora RF, para reproporcionar sistemas de telemetría en red fija.

PROTECCIÓN CONTRA EL AGUA SIN INGRESOS

Integrado con la comunicación inalámbrica inteligente, en análisis de datos y el rendimiento metrológico sobresaliente, el U-WR reduce significativamente el agua que no genera ingresos.

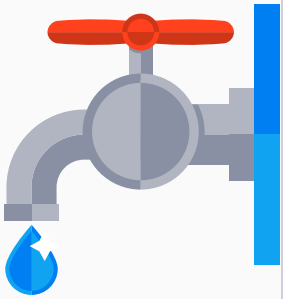

LARGA VIDA/PRECISIÓN ESTABLE

Tiene una vida útil de más de 12 años, dos veces mas que los medidores de agua mecánicos normales. Sin partes móviles, el U-WR mantiene una precisión estable y sin mantenimiento en toda su vida útil.

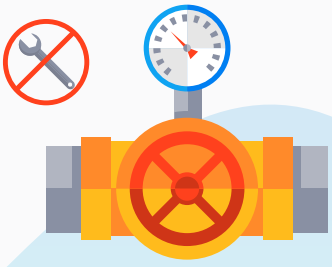

Ahtech

Datos técnico	DN15	DN20
Rango y capacidad		
Q_3	2.5 m^3/H	4.0 M^3/H
Q_4	3.125 M^3/H	5.0 m^3/H
Q_2	10L/H	16L/H
Q_1	6.25L/H	10L/H
Q_{Inicio}	2L/ H	
Rango Dinámico	R250/R400	
Norma Internacional	ISO 4064: 2014/OIML: R49-2013	
Placa eléctrica		
Batería	3.6 V, Li-batería	
EMC	E1	
Mecánica		
Clasificación ambiental	Exterior	
Clase de protección	IP-68	
Temperatura del medio	0.1 ~ 50! (T50)	
Temperatura de almacenamiento	-25 ~ 55!	
Presión Máxima de Operación	PN16	
Metrológica	± 5% en rango $Q_1 \leq Q < q_2$	
Precisión	± 2% en rango $Q_2 \leq Q < q_4$	
Perdida de Carga	0.4bar @ Q_3	
Comunicación		
Lora RF	Lorawan	
M-bus	EN13757	
Salida de pulsos	Personalizado	

DIMENSIONES

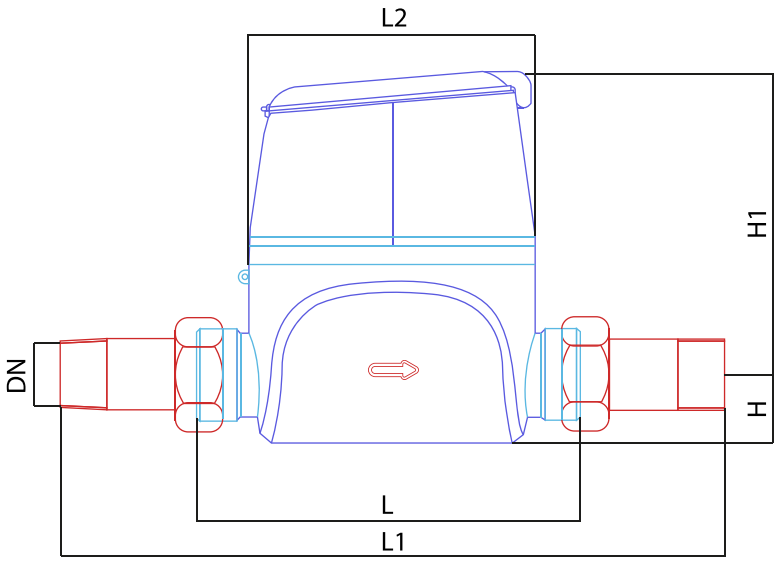

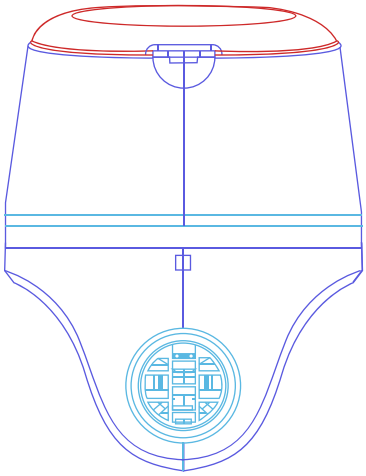

DN(mm)	L (mm)	Medidor Rosca	Tubo Rosca	Extensión Tubo utilizado	L2(mm)	H(mm)	H1(mm)	Tipo
15	110	G 3/4 B	R 1/2	None	82	19.5	87	A1
	130	G 3/4 B	R 1/2	G 3/4 B x 20	82	19.5	87	B1
	165	G 3/4 B	R 1/2	G 3/4 B x 55	82	19.5	87	C1
	190	G 3/4 B	R 1/2	G 3/4 B x 80	82	19.5	87	D1
20	110	G1B	R 3/4	None	82	22	90	A2
	165	G1B	R 3/4	G1B x 55	82	22	90	C2
	190	G1B	R 3/4	G1B x 80	82	22	90	D2
	220	G1B	R 3/4	G1B x 110	82	22	90	E2

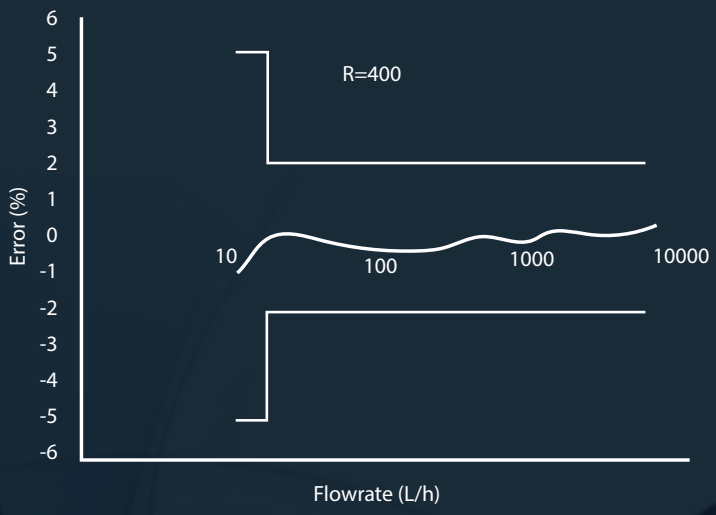

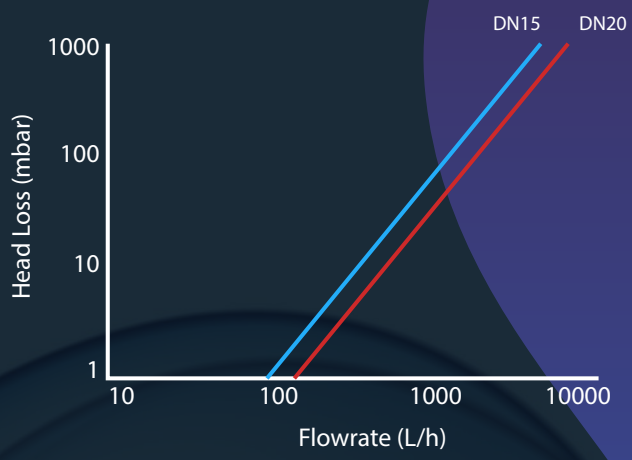

El sistema EMR, es un sistema de lectura y gestión inteligente basado en la nube que adopta el protocolo lora Wan he integra la medición del agua, transmisión de datos, recolección, almacenamiento y análisis, para facilitar los servicios hídricos y a los consumidores de agua para supervisar estrechamente el uso del agua sin trabajo adicional. Está equipado con una función de mantenimiento de dispositivos avanzados también, que mejora significativamente la eficiencia del trabajo de utilidad/Empresa y la gestión de dispositivos.

Ahtech

Ahtech

Río Panuco #1719, Colonia González
Ortega Poniente 1
Mexicali, B.C.. C.P. 21398

(686) 9063450

ventas@ahtech.com.mx

www.ahtech.com.mx